PROXIMA SYSTEMS HUB

FICHE TECHNIQUE

RÉFÉRENCE **AH145.SLD**

Support de porte coulissante

AÉRONEF COMPATIBLE **H145**

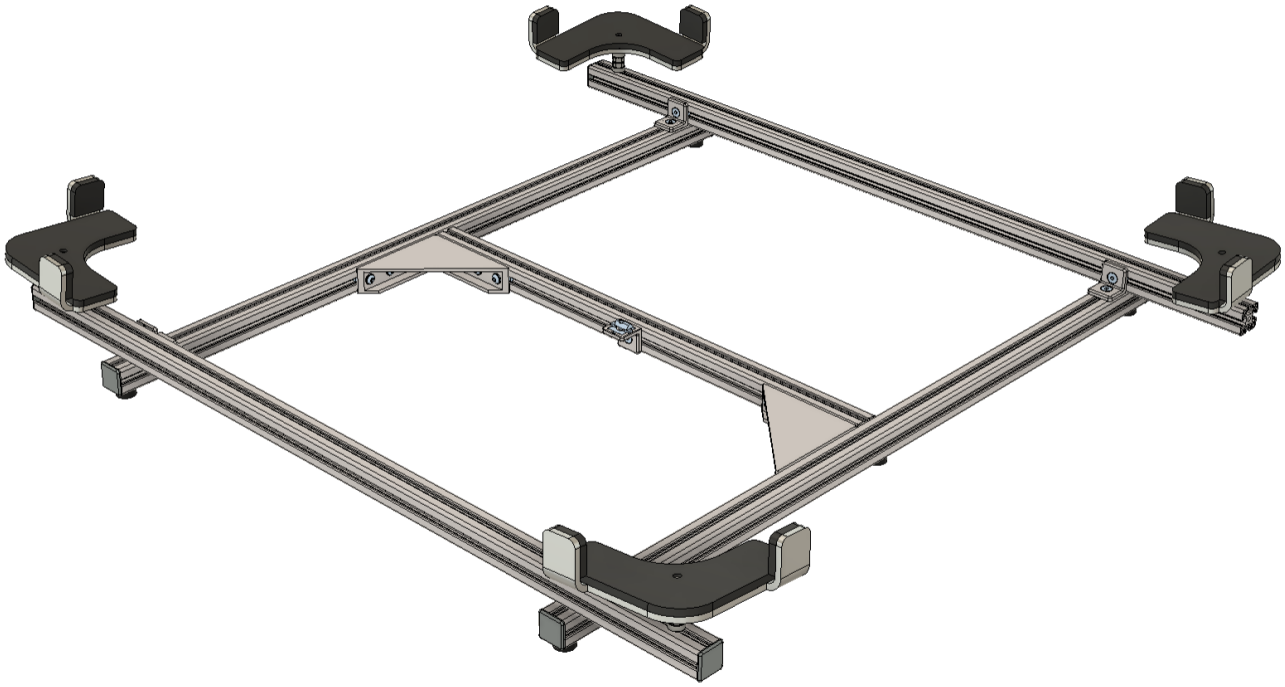

Support horizontal pour maintenance de porte coulissante

MAINTIEN AUX 4 ANGLES | VITRE PROTÉGÉE

© 2026 Proxima Systems Hub

Reproduction, représentation et diffusion interdites sans autorisation écrite.

PROXIMA SYSTEMS HUB

DESCRIPTION TECHNIQUE

PRÉSENTATION

Ce support est destiné au maintien d'une porte coulissante d'hélicoptère à l'horizontale sur une table pendant les opérations de maintenance.

La porte repose sur quatre appuis placés au niveau de ses angles, de façon à laisser la vitre en plexiglas dégagée du plan de travail.

La répartition des points d'appui évite tout contact direct du vitrage avec la table et contribue à limiter les risques de déformation pendant les interventions.

POINTS CLÉS

Maintien horizontal
sur une table

Quatre points d'appui
prise aux angles de la porte

Protection du vitrage
vitre en plexiglas dégagée

Support de maintenance
interventions sur la porte

CARACTÉRISTIQUES TECHNIQUES

APPLICATION	Maintenance de porte coulissante
FONCTION	Maintien horizontal sur table
PRISE	Quatre appuis aux angles
VITRAGE	Plexiglas hors contact avec la table
PROTECTION	Limitation des contraintes sur la vitre
UTILISATION	Support à poser sur une table
AÉRONEF	H145

APPLICATION
Positionnement et maintien d'une porte coulissante pendant la maintenance.

CONTACT / DEVIS
contact@proximasystemshub.com

© 2026 Proxima Systems Hub
Reproduction, représentation et diffusion interdites sans autorisation écrite.